Normblock Pumpen
Merkmale

Die SPECK Normblock Pumpe ist entwickelt aus unserer seit vielen Jahren bewährten Normpumpen-Baureihe.

Die herausragenden Merkmale sind:

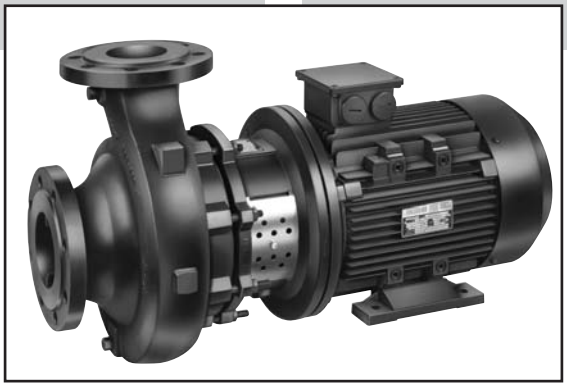

- Robuste Ausführung mit reichlich dimensionierten Wandstärken und solider Verarbeitung, sorgfältiger Endkontrolle am Prüfstand (langlebig, auch bei rauhen Betriebsbedingungen).
- Blockausführung ermöglicht große Umwälzleistungen bei geringem Platzbedarf, keine Ausrichtung zwischen Pumpe und Motor nötig.
- Deutsche Marken-Norm-Motoren mit **Isoklasse F / Schutzart IP 55, lebensdauergeschmierten Lagern,** pumpenseitig als Festlager (ab 18,5 kW Lager nachschmierbar), auf Betriebspunkt optimiert oder zum Betrieb über die gesamte Kennlinie.
- **Motor austauschbar** ohne Pumpe komplett zu zerlegen bzw. ohne Gleitringdichtung auszubauen.
- Große Laufruhe durch robuste Massivbauweise und sorgfältige statische und dynamische Auswuchtung der rotierenden Einheit (schwingungsarmer Lauf und Schonung der Lager).
- Material- und Dichtungskombinationen für die unterschiedlichsten Fördermedien wählbar (optimale Auswahl je nach Fördermedium möglich).
- **Hochverschleißfeste Hartmetall-Balggleitringdichtung,** drehrichtungsunabhängig und wartungsfrei, mediumgeschmiert über interne Zirkulationsleitung (lange Standzeiten).
- **Pumpenwelle** aus **Edelstahl** 1.4571, zusätzlich durch **Wellenschutzhülse** aus 1.4571 geschützt (verhindert Verschleiß der Pumpenwelle!).

Normblock Pumps
Charasteristics

*Speck Normblock pumps – single-stage, centrifugal pumps – have been developed from our **Standard Pump** series and proven over decades.*

Its most outstanding features are:

- *Robust design with proper dimensioned wall thickness thorough final check at the test facility (a long service life, even under harsh operational conditions).*
- *Block design permits impressive circulation performance at minimal space requirements. No aligning necessary between pump and motor.*
- *German name brand motors, with **Class F insulation, protection class IP 55, for-life lubricated bearings,** end block bearing (located bearing) at pump end (from 18,5 kW on, bearings can be lubricated), either optimized for the working point or for operation across the entire characteristic.*
- ***The motor can be replaced** without disassembling the pump. Mechanical seal remains in place.*
- *Quiet run as a result of robust and massive design and painstaking static and dynamic balancing of the rotating unit (low-vibration run ist easy on the bearings).*
- *A selection of material and sealing combinations for a wide variety of pumping media i. e. optimal selection depending on the liquid pumped.*
- ***High wear-resistant, tungstencarbide, bellows-type, mechanical seal,** independent of direction of rotation and maintenance free, medium-lubricated by means of an internal circulation pipe (long service life).*
- ***Stainless steel** 1.4571 **pump shaft,** additionally protected by 1.4571 **shaft sleeve** (avoids wear of the pump shaft!).*